OBUDOWA NISZ ZAKOTWIEŃ CIĘGIEN - SZCZEGÓŁY KONSTRUKCYJNE

SZCZEGÓŁ DREWNIANEGO RUSZTU ZADASZENIA W WIDOKU Z GÓRY

SKALA 1:10

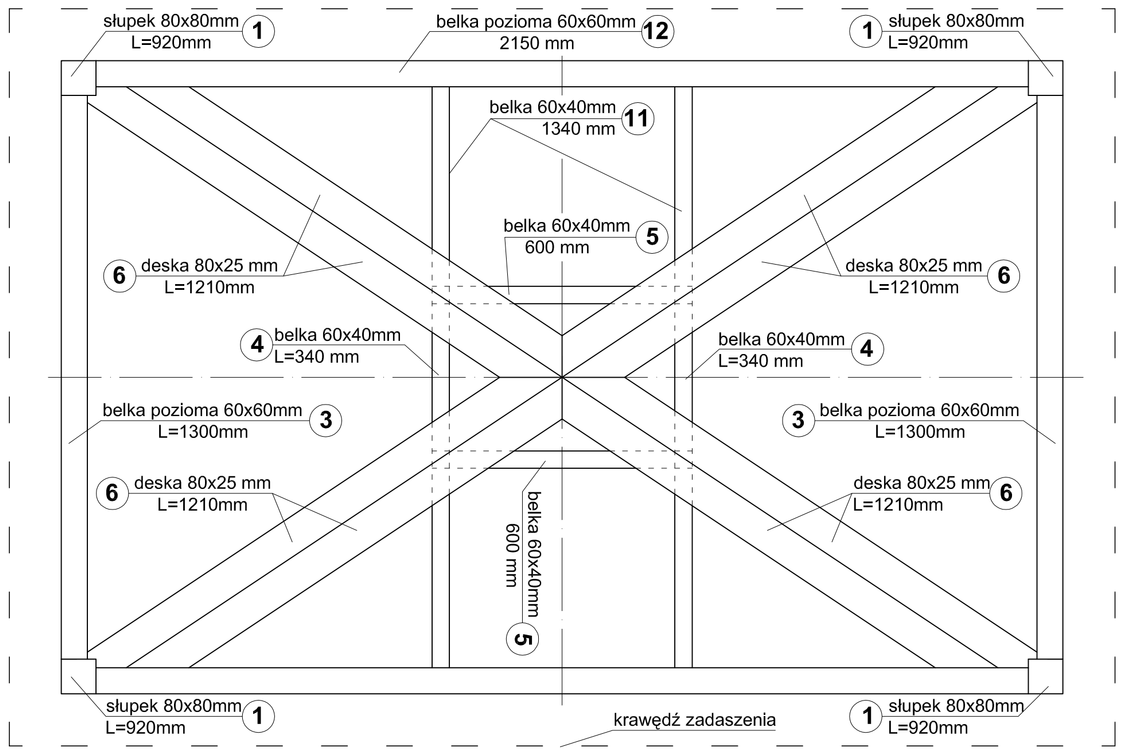

WIDOK Z GÓRY NA OKUCIE ZADASZENIA

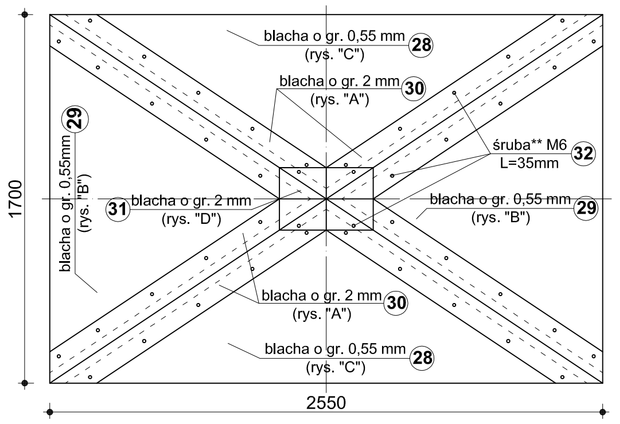

SKALA 1:20

SZCZEGÓŁY OKUCIA ZADASZENIA

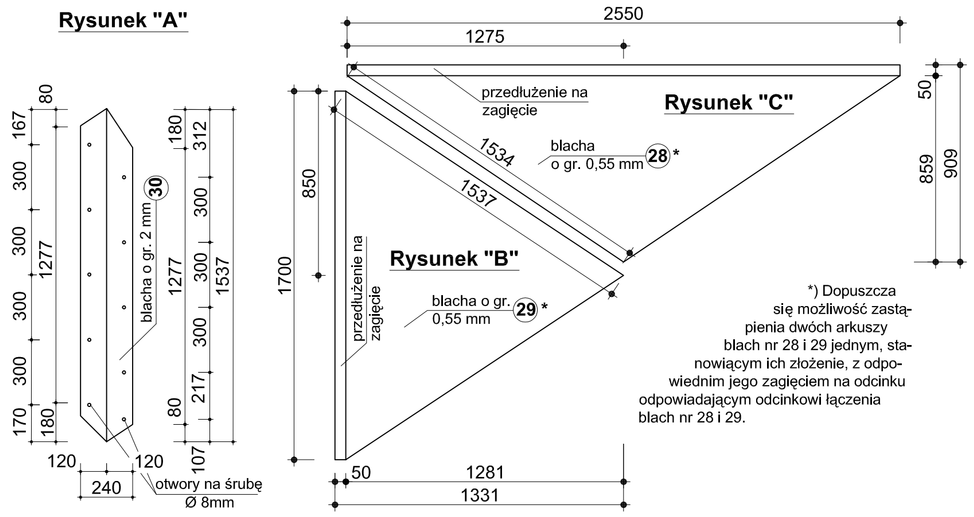

*) Dopuszcza się możliwość zastąpienia dwóch arkuszy blach nr 28 i 29 jednym, stanowiącym ich złożenie, z odpowiednim jego zagięciem na odcinku odpowiadającym odcinkowi łączenia blach nr 28 i 29.

ZESTAWIENIE ELEMENTÓW STALOWYCH ZADASZENIA OBUDOWY NISZY

NR POZ	ILOŚĆ [szt.]	PRZEKRÓJ [mm]	DŁUGOŚĆ 1poz.[mm]	MASA [kg] 1 mb.	1poz.	razem	MATERIAŁ bl.
28	2	909x0,55	2550	3,636	4,64	9,28	cynkowo-tytanowa
29	2	1331X0,55	1700	5,324	4,525	9,05	
30	4	240x2	1537	3,768	5,792	23,17	S235JR
31	1	288X2	433	4,522	1,958	1,96	
Masa :						43,46 kg	
32	śruby M6 L=35mm sztuk - 44					w sumie - 176 szt.	
33	śruby M12 L=160mm sztuk - 2					8 szt.	
34	śruby M12 L=150mm sztuk - 10					40 szt.	
Dodatek na śruby : 1 %						0,44 kg	
Masa ogółem :						43,9 kg	
Masa calkowita (4 szt.) :						175,6 kg	
zawiasy czopowe sztuk - 2						w sumie - 8 szt.	
zamek bębenkowy sztuk - 1						4 szt.	

ZESTAWIENIE ELEMENTÓW KONSTUKCJI OBUDOWY REFLEKTORA

NR POZ	ILOŚĆ [szt.]	PRZEKRÓJ [mm]	DŁUGOŚĆ 1poz.[mm]	MASA [kg] 1 mb.	1poz.	razem	MATERIAŁ
35	2	427x1.0	558	3,35	1,870	3,74	S235JR
36	2	400x1.0	720	3,14	2,261	4,52	
Masa :						8,26 kg	
37	1	20x80	1300	0,88	1,144	1,144	sosna
Masa :						1,14 kg (0,0021m^3)	
Masa (razem) :						9,40 kg	
Dodatek na śruby i łącznki : 3,5 %						0,33 kg	
Masa ogółem :						9,8 kg	
Masa całkowita (4 szt.) :						39 kg	

Rysunek "D"

SKALA 1:10

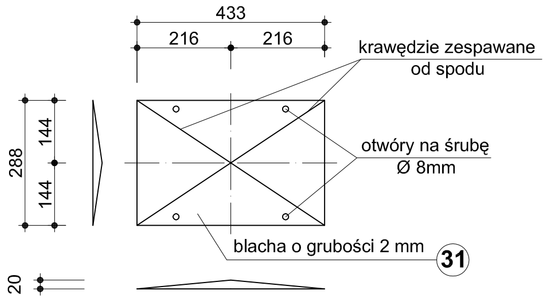

BLASZANA OBUDOWA REFLEKTORA

WIDOK Z BOKU (blacha nr 36)

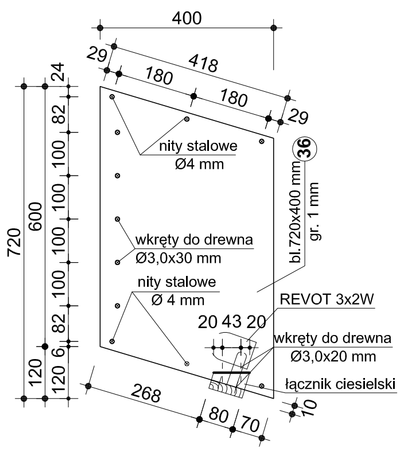

WIDOK Z GÓRY / DOŁU (blacha nr 35)

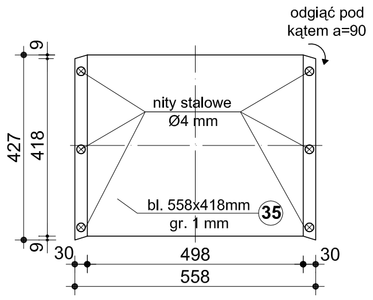

WIDOK OD CZOŁA

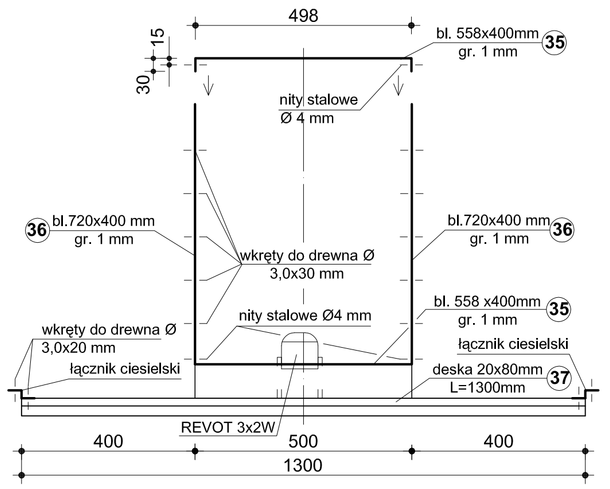

PRZEKRÓJ PIONOWY PRZEZ OBUDOWĘ NISZY PO ZAMONTOWANIU BLASZANEJ OBUDOWY REFLEKTORA

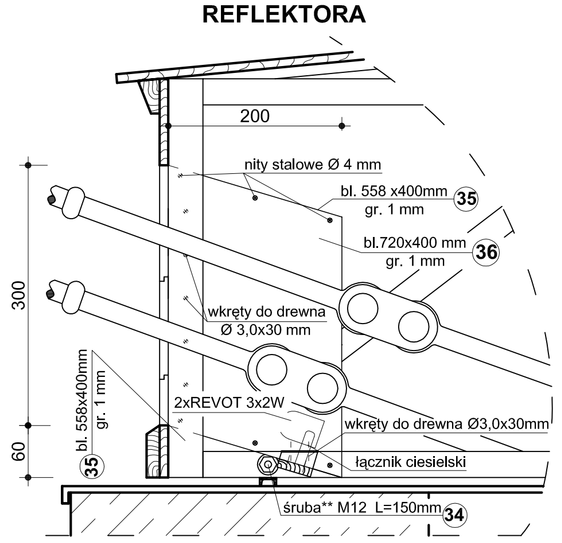

MATERIAŁY:

STAL - S235JR [136 kg]
- blacha cynk-tytan, patynowana (Quartz-Zinc) ‡9,2 m^2]

DREWNO: - SOSNA, klasa C40 [0,0021 m , 4,5 kg]

SPOINY - wykonać metodą MAG, łukiem zwarciowym, drutem pełnym w osłonie gazu CO□ z gazem formującym Azot 4.0

ŚRUBY Z ŁBEM GRZYBKOWYM - M6 i M12, kl. 4.8, stal nierdzewna kwasoodporna, wg PN-M-82406

SPOSÓB ZAMOCOWANIA LISTWY CZOŁOWEJ POD OTWOREM NA CIĘGNA

SKALA 1:5

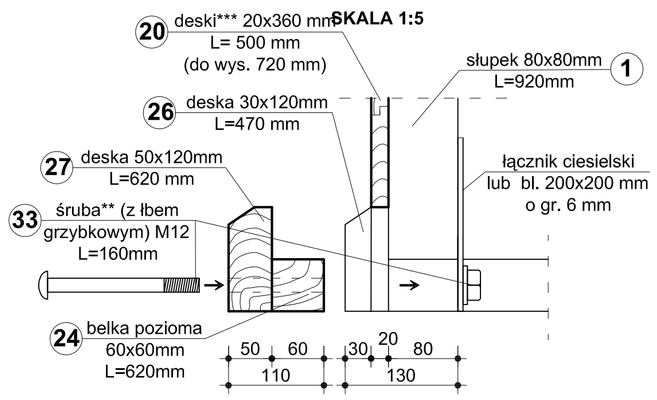

SPOSÓB ZAMOCOWANIA POPRZECZKI DO SŁUPKA ZA POMOCĄ ŁĄCZNIKA CIESIELSKIEGO

SKALA 1:5

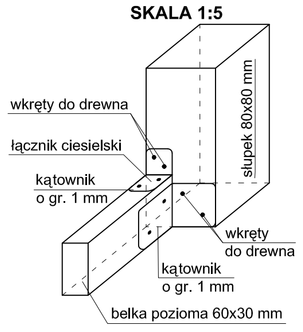

SPOSÓB WYKONANIA DZWICZEK INSPEKCYJNYCH

SKALA 1:10

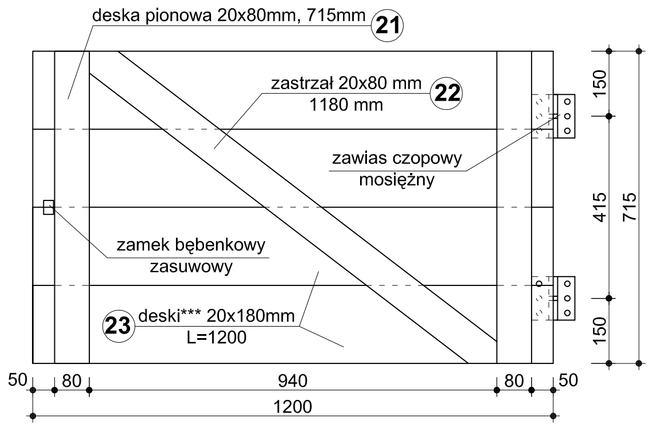

UWAGI:

1. Wszystkie wymiary podano w milimetrach.
2. Na wszystkie elementy zastosowano drewno sosnowe, oprócz desek pokrycia obudowy nisz i cokolików (górnego i dolnego), które nale¿y wykonaæ z drewna dêbowego.
3. Elementy konstrukcyjne nale¿y po³¹czyæ ze sob¹ za pomoc¹ stalowych nak³adek k¹towych ciesielskich .
4. Elementy nr 28 i 29 zostan¹ wykonane z blachy cynkowo-tytanowej fabrycznie postarzanej-patynowanej, ³¹czonej na r¹bek stoj'cy, natomiast nr 30 i 31 z blachy zwyk³ej, zabezpieczonej antykorozyjnie i pomalowanej zgodnie z przyjêt¹ kolorystyk¹.
5. Naro¿a zadaszenia nale¿y przykryæ blach¹ w jednym arkuszu, co ma na celu ochronê krawêdzi styków przed przeciekaniem wody.
6. Blachê naro¿n¹ zadaszenia obudowy niszy i przykrywaj'c¹ dach nale¿y wygi'æ poza krawêdŸ okapu.
7. Blachê wierzcho³ka zadaszenia nale¿y wykonaæ z jednego elementu, odpowiednio wygi'æ, z zaspawanymi naro¿ami.
8. Do po³¹czeń w zadaszeniu nale¿y u¿yæ œrub nierdzewnych z ³bem grzybkowym (**). Styk blachy ze œrub¹ nale¿y zabezpieczyæ przed przeciekaniem wody (np. wodoszczelne podk³adki, oblutowanie po³¹czenia wokó³ ³ba, ewentualnie zastosowanie silikonu).
9. W drzwiczkach inspekcyjnych nale¿y zamocowaæ zamek bêbenkowy zasuwowy, bez klamki, i zawiasy mosiê¿ne czopowe.
10. Wszystkie elementy drewniane nale¿y zabezpieczyæ (zaimpregnowaæ) œrodkami przeciwgrzybicznymi i przeciwowadowymi, a tak¿e przeciwogniowymi, zgodnie z SST.
11. Deski obudowy powinny œcieœle do siebie przylegaæ, stosuj'c po³¹czenie na wpust i pióro (***) oraz po łączenie klejowe wodoodporne tak, aby do wewn¹trz obudowy nisz nie zacieka³a woda opadowa.
12. Wszystkie elementy stalowe nale¿y zabezpieczyæ anytkorozyjnie (np. przez ocynkowanie) i pokryæ malarsk¹ pow³ok¹ ochronn¹.
13. Przewody elektrycznej instalacji oœwietleniowej nale¿y mocowaæ od wewn¹trz do konstrukcji obudowy nisz, zgodnie z projektem instalacji elektrycznej oraz z wymaganiami BHP.
14. Reflektory podœwietlaj'ce ciêgna (2xREVOT) nale¿y zamocowaæ do konstrukcji obudowy niszy w sposób trwa³y, zabezpieczaj'cy je przed uszkodzeniem przez osoby postronne.
15. Elementy nie wykazane w zestawieniu znajduj¹ siê na rys. 14, natomiast rysunek nale¿y rozpatrywaæ dodatkowo z rys. 1, 3, 13.

Politechnika Opolska
Katedra Dróg i Mostów / Wydział Budownictwa
ul. Mikołajczyka 5, 45-271 Opole
e-mail: zkm@po.opole.pl http://www.po.opole.pl

Inwestor:	Urząd Gminy i Miasta w Ozimku, ul. Ks. Dzierżona 4b, 46-040 Ozimek
Tytuł projektu:	Dokumentacja techniczna renowacji zabytkowego mostu wiszącego nad rzeką Mała Panew w Ozimku przy ul. Hutniczej
Tytuł rysunku:	**OBUDOWA NISZ ZAKOTWIEŃ CIĘGIEN - SZCZEGÓŁY KONSTRUKCYJNE**

Nr umowy	S/01/2008	Data: 02.08.2008 r.	Skala: 1:20, 1:10, 1:5	Nr rysunku: **15**
Stanowisko	Imię i nazwisko	Nr uprawnień	Specjalność	Podpis
Projektant	dr in¿. Przemys³aw Jakiel	NB GP V -73 42/3/67/98	konstrukcyjno-budowlana	
Asystenci projektanta	Piotr Farbaniec	-	-	
	Adrian Gerlich	-	-	
	Katarzyna Widera	-	-	
Sprawdzający	mgr inż. Piotr Szymański	686/01/DUW	konstrukcyjno-budowlana	