ELEMENTY WYSYŁKOWE - PODŁUŻNICA SKRAJNA (A), POPRZECZNICA PODPOROWA I PROJEKTOWANE ZWIATROWANIE

PODŁUŻNICA SKRAJNA TYP A

ELEMENT WYSYŁKOWY NR1

dł. całkowita L= 6,127m, pr. wygięcia R=421,5m

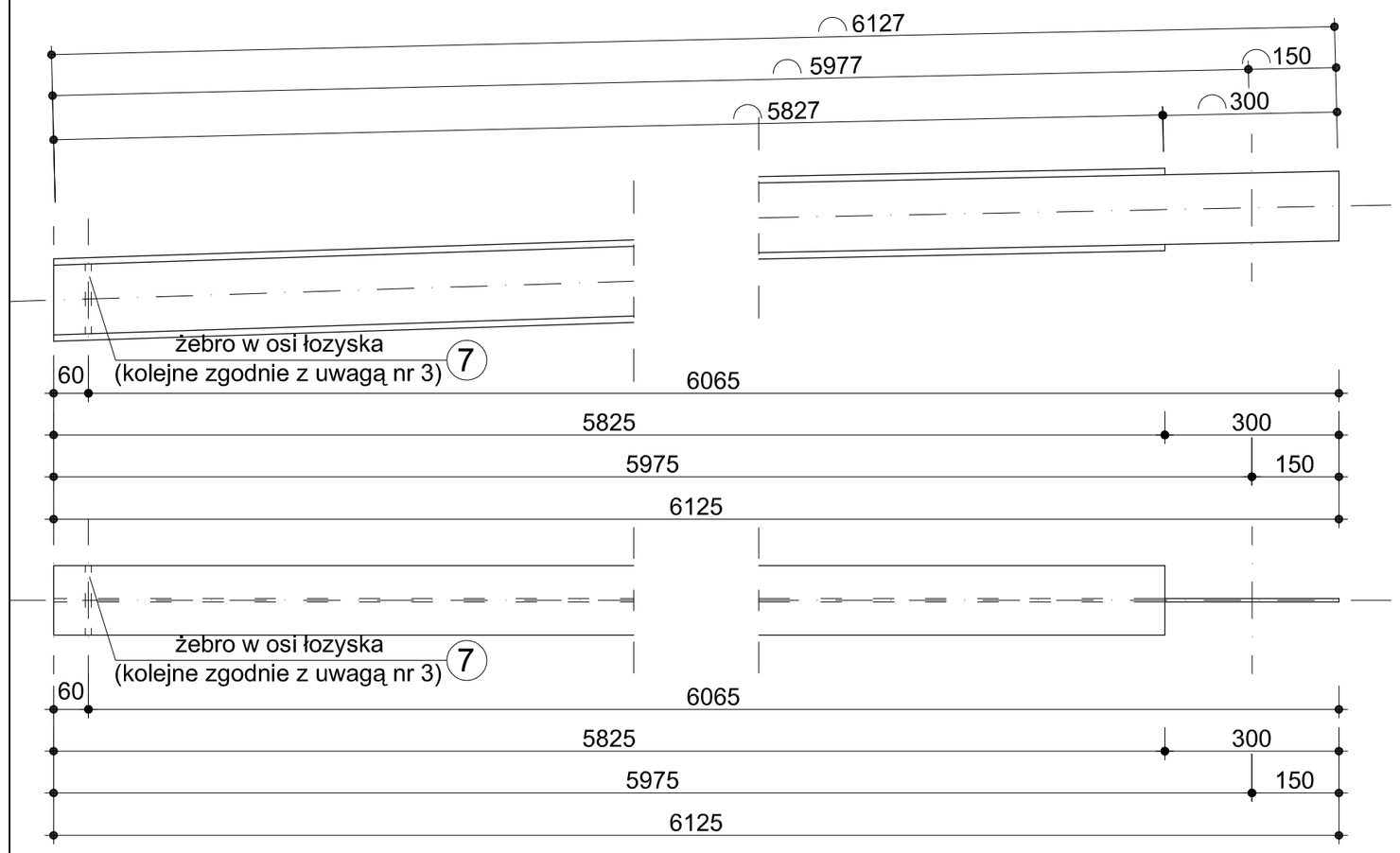

ELEMENT WYSYŁKOWY NR2

dł. całkowita L= 5,741m, pr. wygięcia R=421,5m

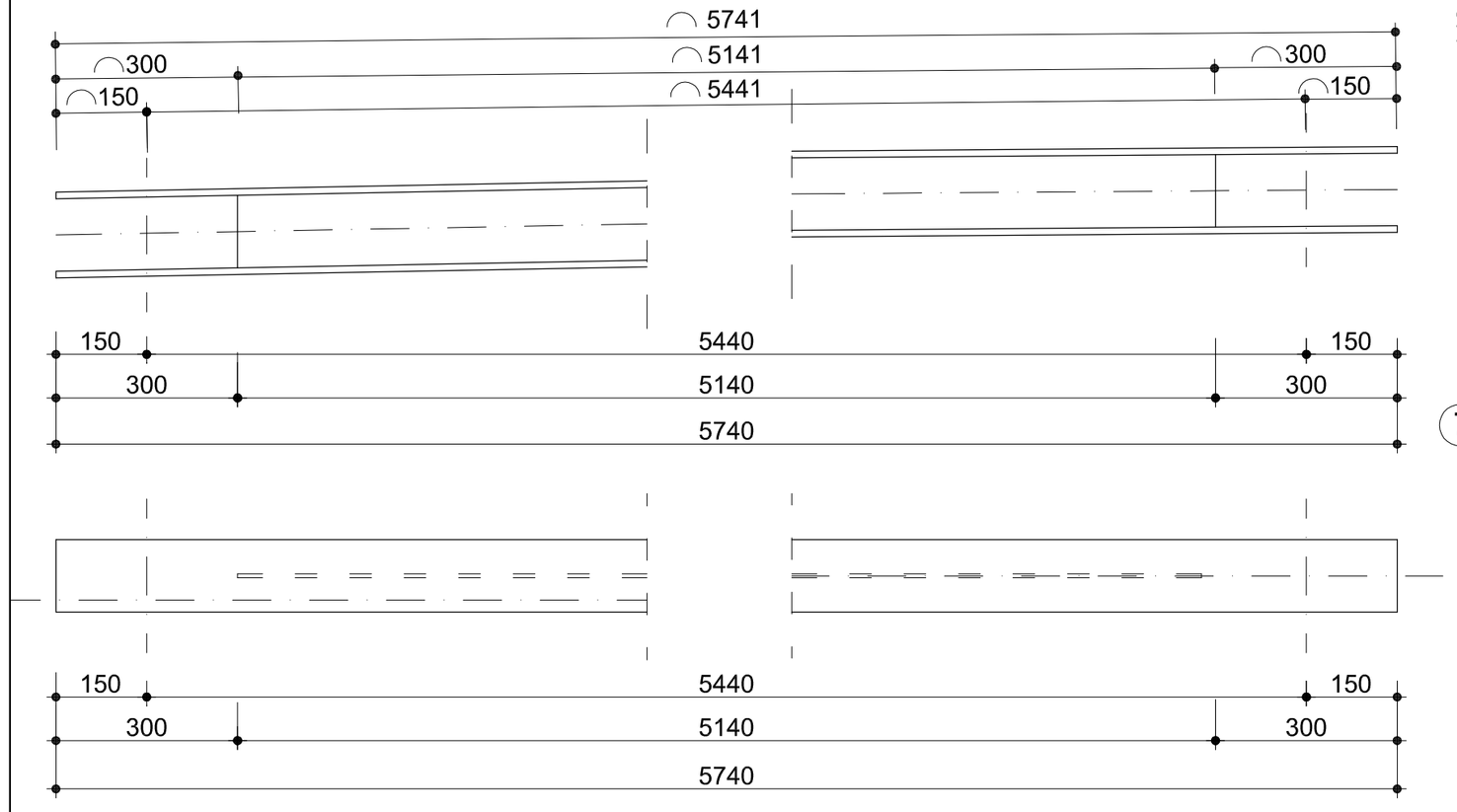

ELEMENT WYSYŁKOWY NR1

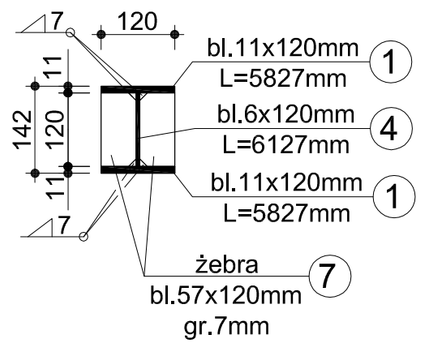

ELEMENT WYSYŁKOWY NR3

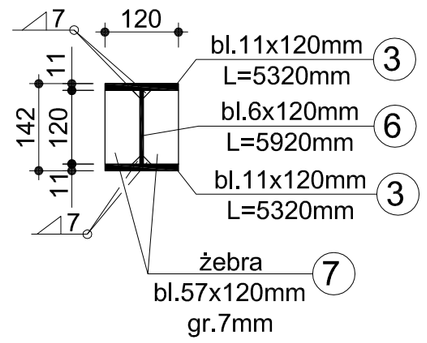

ELEMENT WYSYŁKOWY NR2

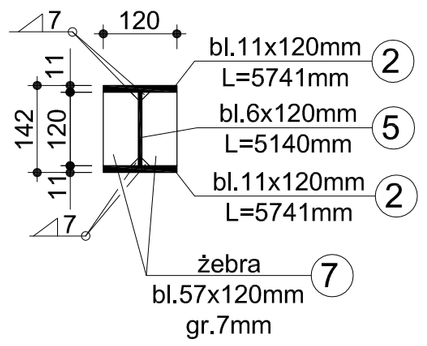

Żebro poprzeczne

Skala 1:5

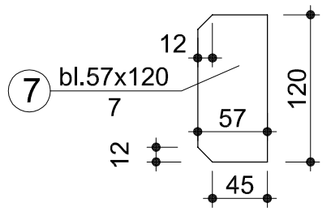

ELEMENT WYSYŁKOWY NR3

dł. całkowita L= 5,920m, pr. wygięcia R=421,5m

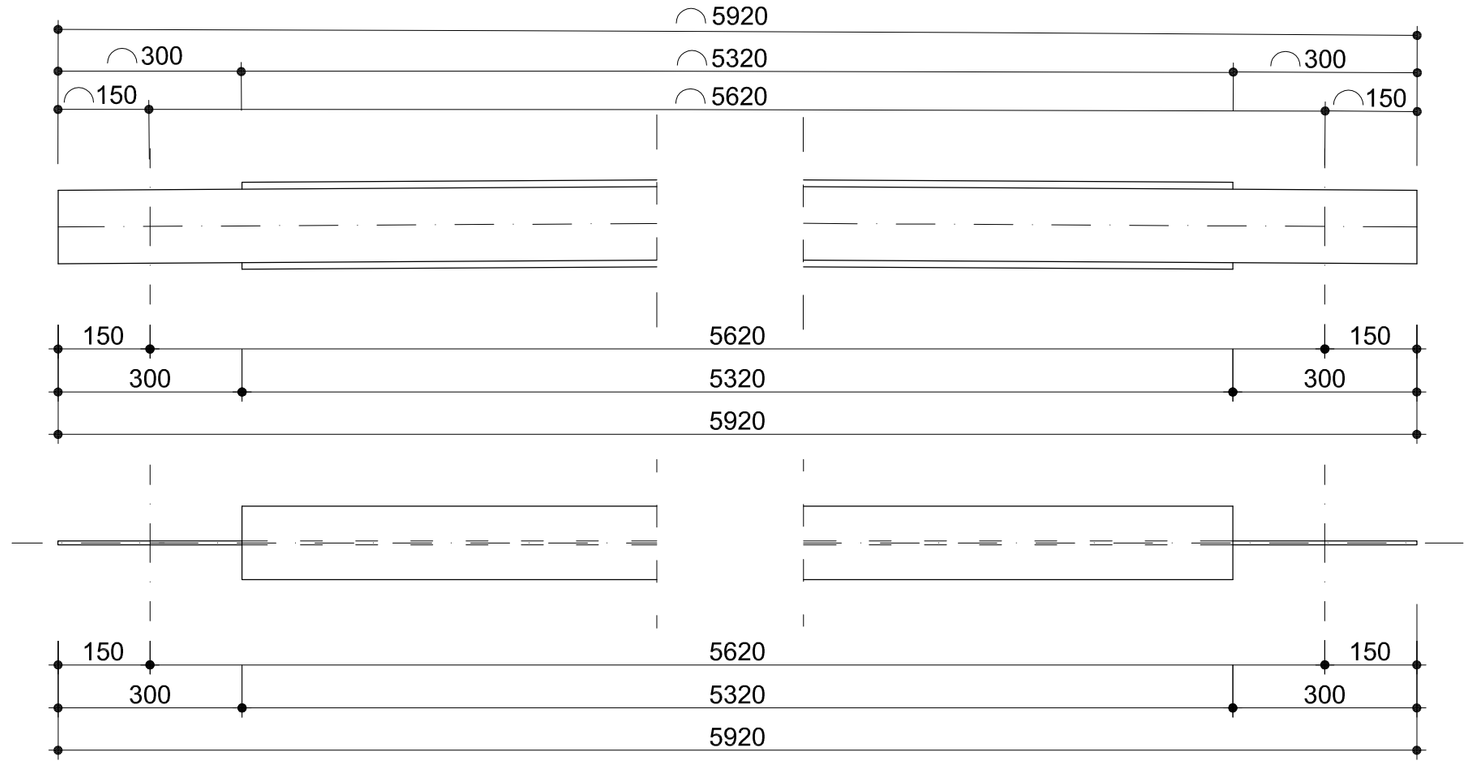

ZWIATROWANIE DOLNE

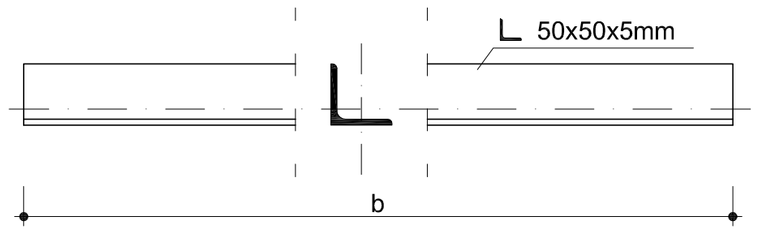

POPRZECZNICA ODCINKOWA PODPOROWA

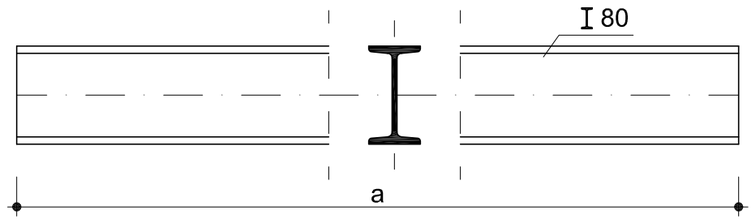

Wymiary liniowe zwiatrowań i poprzecznic

zwiatrowanie	b [mm]	nr
pierwsze od przyczółka	1390	22
drugie od przyczółka	1305	23
kolejne	1315	24

poprzecznica	a [mm]	nr
skrajna	964	19
przedskrajna	912	20
środkowa	950	21

ZESTAWIENIE STALI ELEMENTÓW ZWIATROWANIA

NR POZ	ILOŚĆ [szt.]	PRZEKRÓJ [mm]	DŁUGOŚĆ 1poz.[mm]	MASA [kg] 1 mb.	1poz.	razem	MATERIAŁ: STAL
22	2	L 50x50x5	1390	3,77	5,244	10,488	S355J2W
23	2	L 50x50x5	1305	3,77	4,923	9,846	
24	14	L 50x50x5	1315	3,77	4,954	69,356	
Masa :						89,69 kg	
Dodatek na spoiny : 1,5%						1,2 kg	
Masa ogółem :						91 kg	

22 - przypodporowe
23 - przedskrajne
24 - przesłowe

ZESTAWIENIE STALI ELEMENTÓW POPRZECZNICY

NR POZ	ILOŚĆ [szt.]	PRZEKRÓJ [mm]	DŁUGOŚĆ 1poz.[mm]	MASA [kg] 1 mb.	1poz.	razem	MATERIAŁ: STAL
19	2	I 80	964	5,95	5,726	11,45	S355J2W
20	2	I 80	912	5,95	5,426	10,85	
21	1	I 80	950	5,95	5,65	5,65	
Masa :						27,95 kg	
Dodatek na spoiny : 1,0%						0,28 kg	
Masa ogółem :						28,23 kg	
Masa całkowita (2 szt.):						57 kg	

MATERIAL:

STAL - 355J2W [148 kg]
ELEKTRODY - EB 146

[Obmiar dotyczy wyłącznie poprzecznic podporowych i prętów zwiatrowania]

UWAGI:

1. Wystkie wymiary podano w milimetrach.
2. Strzałka podniesienia podłużnicy (A) w L/2, wzgledem osi jej podparcia, wynosi 233 mm.
3. Elementy nr 7 (żebra poprzeczne) należy przyspawać do podłużnicy dopiero po jej próbnym montażu na moście, w osiach środników poprzecznic podporowych i przęsłowych, zgodnie z SST.
4. Otwory na śruby w pasach dolnych podłużnicy połączeń z poprzecznicami należy wykonac jw., tj. dopiero po próbnym montażu podłużnicy na moście.
5. Poprzecznice podporowe należy łączyc do środników podłużnic (dopasowując je na montażu), stosując dodatkowe podparcie na odpowiednio skróconym żebrze pionowym podłużnicy.
6. Pręty projektowanego zwiatrowania należy przyciać na wymiar na montażu.
7. Technologię obróki łączonych elementów opracuje Wytwórnia konstrukcji stalowych, a na montażu Wykonawca.
8. Wszystkie elementy stalowe należy zabezpieczyć antykorozyjnie, zgodnie z SST.
9. Zestawienie stali dla podłużnicy (A) podano na rys. 12B.
10. Rysunek należy odczytywać łącznie z rys. nr 12B i 11B.

SCHEMAT MONTAŻU PODŁUŻNICY SKRAJNEJ (Typ A)

skala 1:100

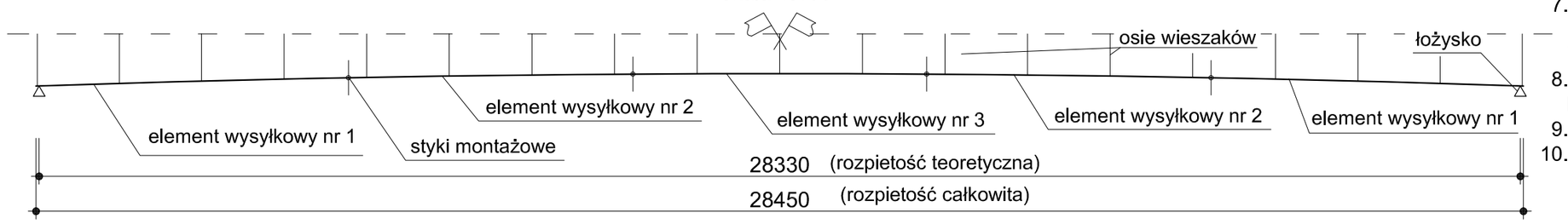

Politechnika Opolska
Katedra Dróg i Mostów / Wydział Budownictwa
ul. Mikołajczyka 5, 45-271 Opole
e-mail: zkm@po.opole.pl http://www.po.opole.pl

Inwestor:	Urząd Gminy i Miasta w Ozimku, ul. Ks. Dzierżona 4b, 46-040 Ozimek			
Tytuł projektu:	Dokumentacja techniczna renowacji zabytkowego mostu wiszącego nad rzeką Mała Panew w Ozimku przy ul. Hutniczej			
Tytuł rysunku:	ELEMENTY WYSYŁKOWE - PODŁUŻNICA SKRAJNA (A), POPRZECZNICA PODPOROWA I ZWIATROWANIE PROJEKTOWANE			
Nr umowy	S/01/2008	Data: 20.09.2008 r.	Skala: 1:10	Nr rysunku: **12A**
Stanowisko	Imię i nazwisko	Nr uprawnień	Specjalność	Podpis
Projektant	dr inż. Przemysław Jakiel	NB GP V -73 42/3/67/98	konstrukcyjno-budowlana	
Asystenci projektanta	Piotr Farbaniec	-	-	
	Adrian Gerlich	-	-	
	Katarzyna Widera	-	-	
Sprawdzający	mgr inż. Piotr Szymański	686/01/DUW	konstrukcyjno-budowlana	