RYSUNEK OGÓLNY I KONSTRUKCYJNY OGRODZENIA NA LEWYM BRZEGU, ZABEZPIECZENIA SLUPÓW PYLONÓW ORAZ MURKU CEGLANEGO

SKALA 1:50

SCHEMAT W WIDOKU Z GÓRY OGRODZENIA WZDŁUŻ LEWEGO BRZEGU - RZĘDNE OSI SYMETRII SŁUPKÓW

SKALA 1:200

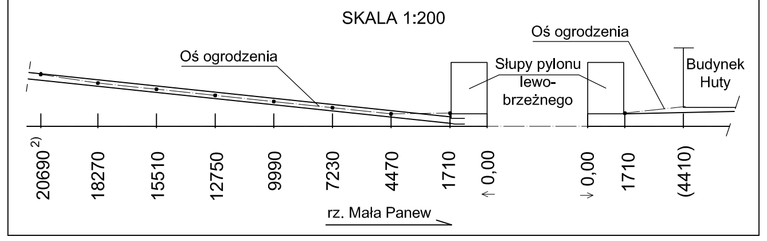

ZESTAWIENIE STALI OGRODZENIA					
Lp.	Oznaczenie	Masa szt. [kg]	Ilość szt.	Masa łącznie [kg]	Stal
1	MODUŁ 1	149,7	6	898,2	S235
2	MODUŁ 2	127,5	1	127,5	
3	MODUŁ 3	138,2	1	138,2	
4	SŁUPEK	16,7	9	150,3	
Dodatek na spoiny 1,5% +				Σ=1314,20 [kg]	
				Σ = 1334 [kg]	

WIDOK OD STRONY RZEKI NA PROJEKTOWANE OGRODZENIE WZDŁUŻ PRAWEGO BRZEGU PRZY PRZYCZÓŁKU LEWOBRZEŻNYM

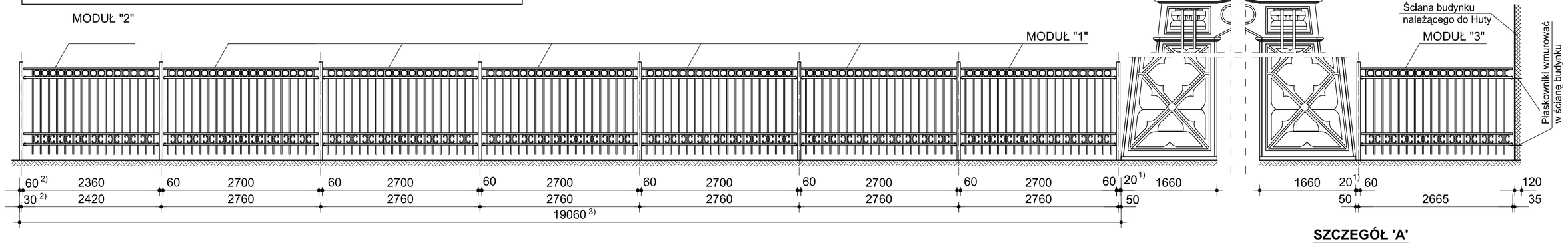

SZCZEGÓŁ 'D'

SKALA 1:20

DETAL MODUŁU OGRODZENIA

SKALA 1:10

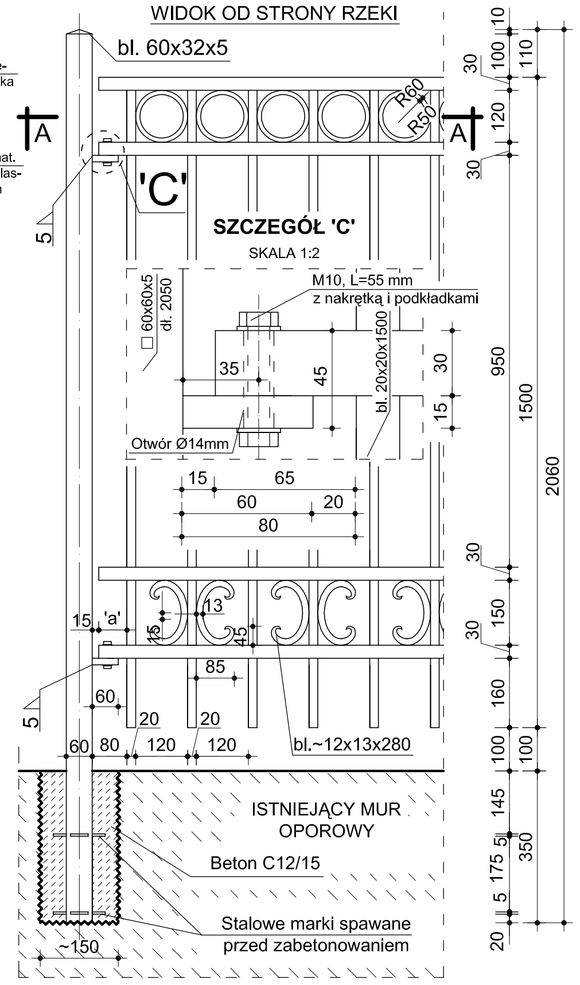

SZCZEGÓŁ 'A'

SKALA 1:5

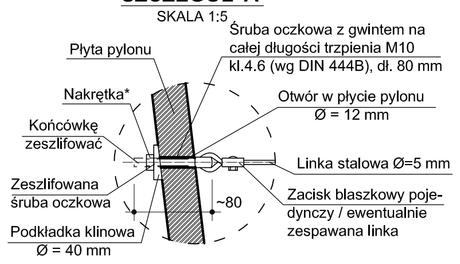

*) Po napięciu linki elementy należy zabezpieczyć przed demontażem przez osoby postronne, np. przez zespawanie.

SZCZEGÓŁ 'B'

SKALA 1:5

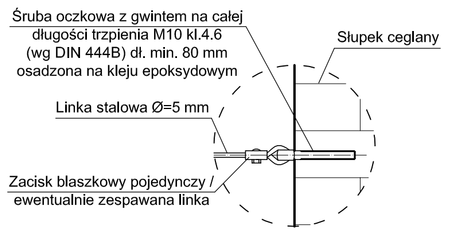

PRZEKRÓJ A-A

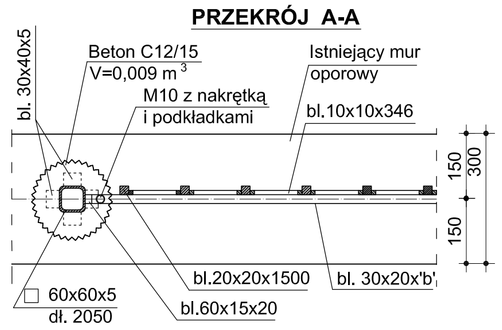

MODUŁY PRZĘSŁA OGRODZENIA

SKALA 1:20

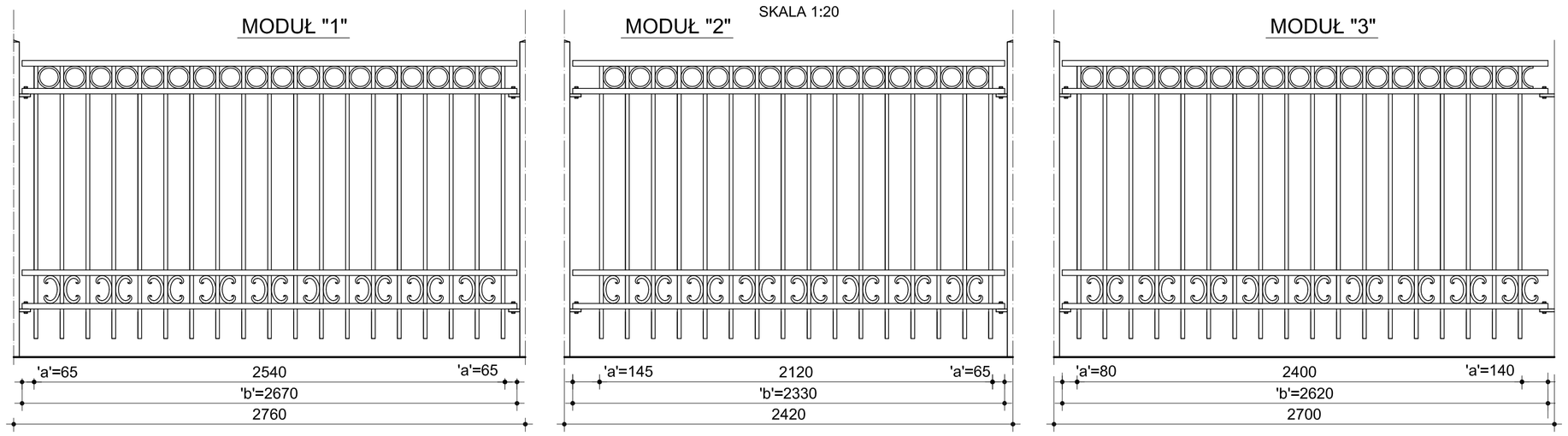

ZABEZPIECZENIE SŁUPÓW PYLONÓW STALOWYMI LINKAMI*

SKALA 1:20

PRZYCZÓŁEK PRAWOBRZEŻNY - PŁYTY OD STRONY RZEKI

WIDOK OD WEWNĄTRZ SŁUPA — WIDOKI Z ZEWNĄTRZ: DW, GW

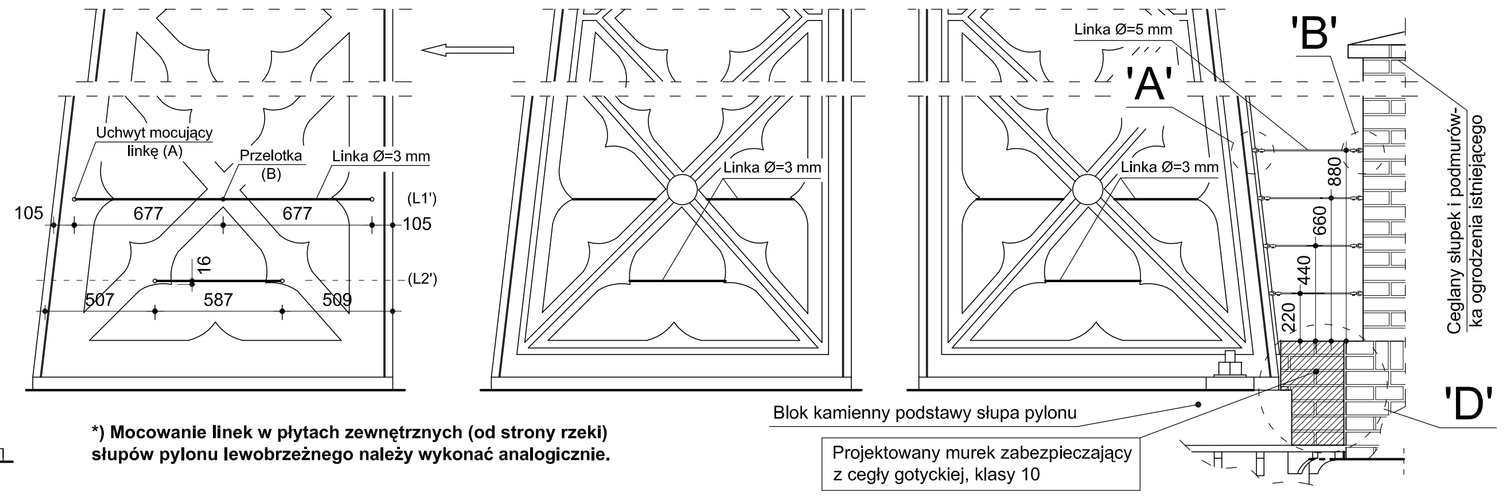

*) Mocowanie linek w płytach zewnętrznych (od strony rzeki) słupów pylonu lewobrzeżnego należy wykonać analogicznie.

PRZYCZÓŁEK PRAWOBRZEŻNY - PŁYTA ZEWNĘTRZNA SŁUPA OD STRONY DOLNEJ WODY

WIDOK OD WEWNĄTRZ SŁUPA — WIDOK Z ZEWNĄTRZ

Sposób mocowania linek stalowych do płyt słupów jest analogiczny do rozwiązania zaproponowanego w balustradach przęsła mostu <system "ASS"> (rys. 16, elementy A, B i C).

Otwory w płytach pylonów należy nawiercać od wewnątrz słupów (na głębokość nie większą niż 26 mm), z gwintowaniem, jak dla śrub M6 z gwintem metrycznym.

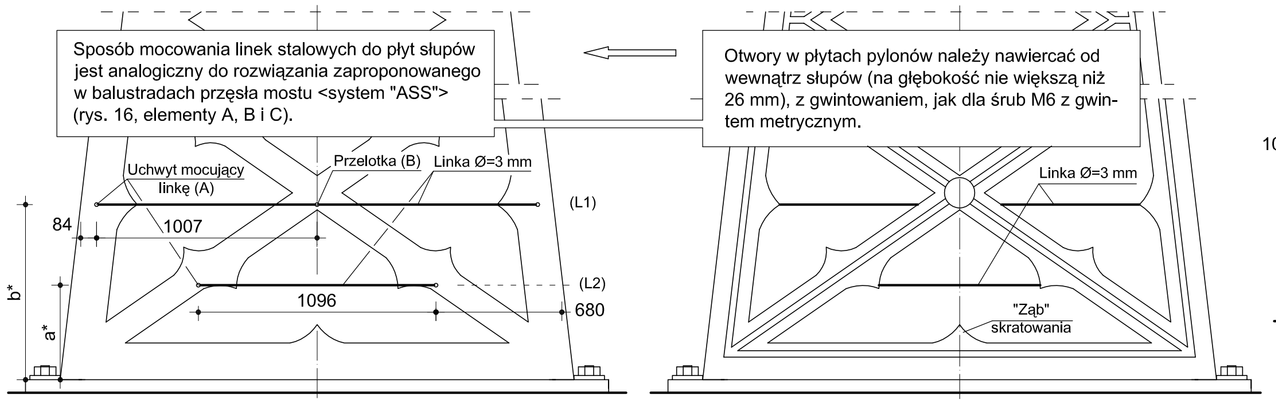

UWAGI:

1. Wszystkie wymiary podano w milimetrach.
2. Montaż ogrodzenia należy rozpocząć od słupków przy pylonie, idąc na zewnątrz, wg podanych rzędnych. Krawędź pierwszych słupków (przy pylonie) nie może znaleźć się dalej, niż w odległości 20 mm od krawędzi płyty bocznej pylonu. Wykonawca opracuje technologię osadzenia słupków w podłożu. Krawędzie słupków powinny być zlicowane z krawędziami frontowych płyt słupów pylonu (u podstawy).
3. Słupek o rzędnej 20,69 m od strony górnej wody należy wstawić osiowo przed słupkiem istniejącego ogrodzenia (od strony wody). Długość przęsła modułu zależna jest od wpasowania modułu 2, pomiędzy sąsiednie słupki.
4. Moduł 3 należy zamocować do płaskowników wmurowanych w istniejący budynek Huty.
5. Wszystkie widoczne spoiny w elementach ogrodzenia należy zeszlifować.
6. Projekt ogrodzenia istniejącego od strony Huty, na którym się wzorowano znajduje się w archiwum UGiM Ozimek.
7. Dopuszcza sie alternatywne ukosowanie blach w połączeniach spawanych. Technologię wykonania obróbki łączonych elementów i spoin opracuje wytwórnia elementów stalowych, a na montażu - Wykonawca.
8. Linki należy zamocować do wszystkich czterech płyt słupów pylonów od strony rzeki oraz do płyty zewnętrznej pylonu prawobrzeżnego od strony dolnej wody. Linki stalowe i zamocowania powinny być wykonane ze stali nierdzewnej.
9. Linki stalowe powinny być zamocowane (po dwie na wysokości) w płytach pylonów - pierwsza od dołu - w osi "zęba" skratowania, w pierwszym polu (a*), a druga - w osi pierwszego "zęba" na ramie bocznej (b*). Dopuszcza się alternatywne rozwiązanie zamocowania linek po konsultacji z projektantem.
10. Śruby mocujące moduły ogrodzenia do słupków oraz stalowe linki do pylonów należy zabezpieczyć przed odkręceniem przez niepowołane osoby (np. przez delikatne zaspawanie nakrętek - w takim przypadku spoiny należy zeszlifować.
11. Projektowany murek ceglany, którego celem jest zabezpieczenie przed osuwaniem się gruntu rodzimego) - Szczegół 'D' - należy dowiązać do istniejącej podmurówki ogrodzenia zabytkowego. Murek należy wykonać z cegieł gotyckich lub celowo postarzonych na zaprawie cement.-wap. (dystansując go min. 20 mm od płyty bocznej pylonu) dopiero po demontażu tymcz. kładki dla pieszych i przed montażem linek stalowych (nad nim). Szer. i wys. muru, dostosowane do podmurówki istniejącego ogrodzenia, wg SST.
12. Ogrodzenie należy zabezpieczyć antykorozyjnie, zgodnie z SST oraz pomalować na kolor nawiązujący do istniejącego, nowego ogrodzenia Huty od strony mostu.
13. Kolorystkę zamocowań linek w pylonach należy dostosować do koloru pylonów (wg DP).

ZESTAWIENIE ELEMENTÓW ZABEZPIECZENIA PYLONÓW STALOWYMI LINKAMI				
Lp.	Element	Numer katalogowy	Ilość szt./ 1 płyta	Suma (x5)
1	A	332 013 005	4	20
2	B	332 010 005	1	5
3	C	333 210 400	4	20
4	Śruba	303 012 412	5	25
5	Podkładka	333 010 006	5	25
6	Linka Ø3*	333 010 006	L1+L2, L1'+L2'	L1+L2, 4x(L1'+L2')

*) Linka z końcówkami stalowymi, gwintowanymi, wg wykazu z rys. 16.
Długości modułowe linek, wraz z końcówkami: L1(L2) = 2055 (1140) mm, L1'(L2')= 1395 (630) mm.

MATERIAŁY:

STAL OGRODZENIA	- S235 (lub St3)	[1334 kg]
BETON	- C12/15 (B15)	[0,09 m^3]
ELEKTRODY	- EA 146 (lub ER 146)	
ŚRUBY	- M10, klasa 5.6	
LINKI STALOWE	- wg. systemu "ASS"	
CEGŁA GOTYCKA	- 24x12x6 cm	[0,07 m^3]
ZAPRAWA CEM.-WAP.	- klasa 20	

Politechnika Opolska
Katedra Dróg i Mostów / Wydział Budownictwa
ul. Mikołajczyka 5, 45-271 Opole
e-mail: zkm@po.opole.pl http://www.po.opole.pl

Inwestor:	Urząd Gminy i Miasta w Ozimku, ul. Ks. Dzierżona 4b, 46-040 Ozimek			
Tytuł projektu:	Dokumentacja techniczna renowacji zabytkowego mostu wiszącego nad rzeką Mała Panew w Ozimku przy ul. Hutniczej			
Tytuł rysunku:	RYSUNEK OGÓLNY I KONSTRUKCYJNY OGRODZENIA NA LEWYM BRZEGU, ZABEZPIECZENIA SŁUPÓW PYLONÓW ORAZ MURKU CEGLANEGO			
Nr umowy	S/01/2008	Data: 12.08.2008 r.	Skala: 1:50, 1:20, 1:10	Nr rysunku: 18
Stanowisko	Imię i nazwisko	Nr uprawnień	Specjalność	Podpis
Projektant	dr inż. Przemysław Jakiel	NB GP V -73 42/3/67/98	konstrukcyjno-budowlana	
Asystenci projektanta	Piotr Farbaniec	-	-	
	Adrian Gerlich	-	-	
	Katarzyna Widera	-	-	
Sprawdzający	mgr inż. Piotr Szymański	686/01/DUW	konstrukcyjno-budowlana	