DETALE KONSTRUKCYJNE POMOSTU - ELEMENTY DREWNIANE

SKALA 1 : 5

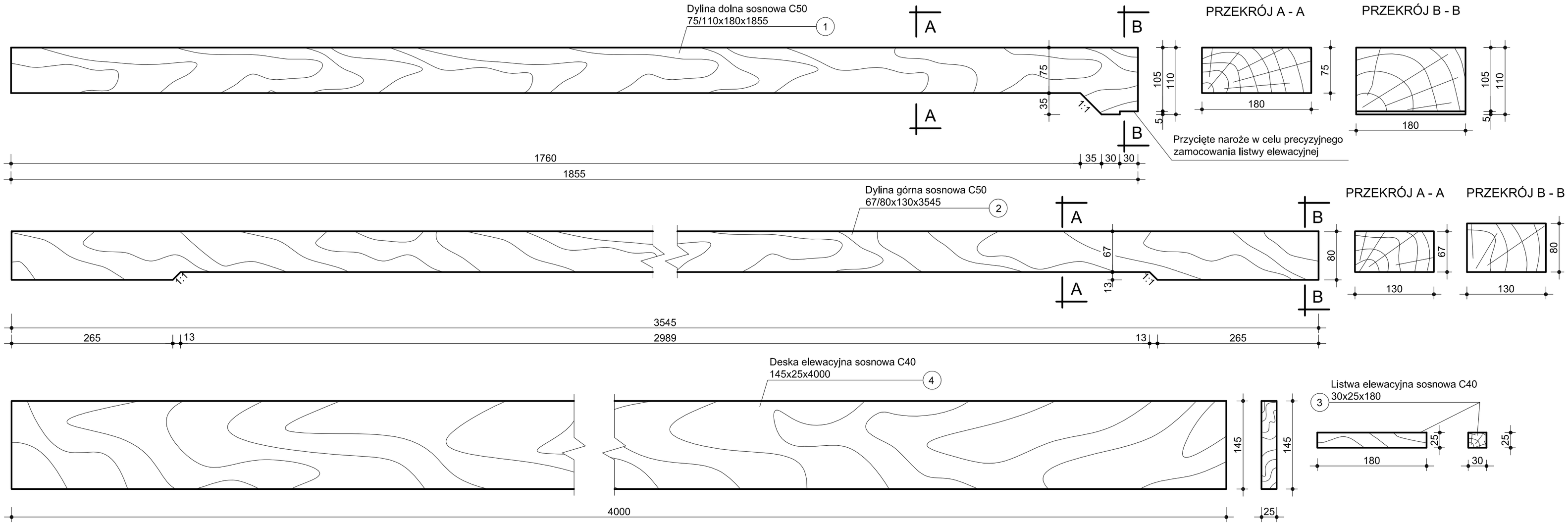

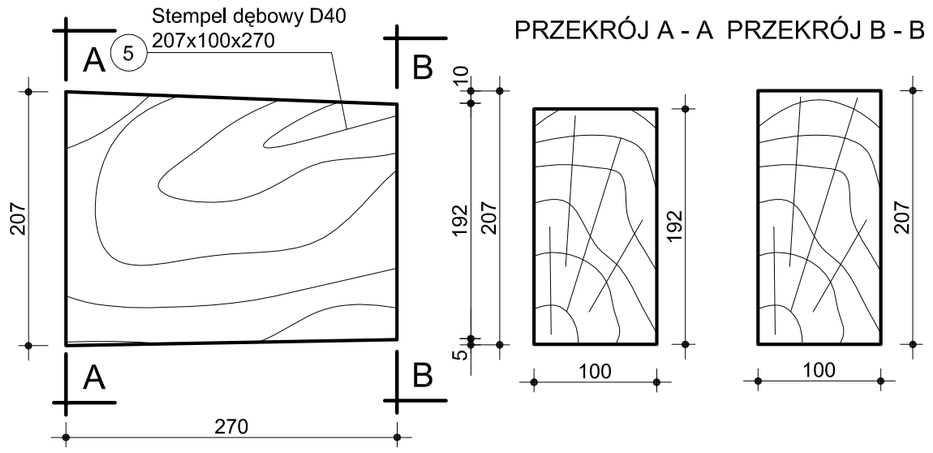

SZCZEGÓŁ NAWIERCENIA OTWORU
W DYLINIE DOLNEJ (na wieszak i instalację elektryczną)

Szczegół dyliny w przekroju poziomym

Szczegół dyliny w przekroju poziomym wokół środkowych wieszaków

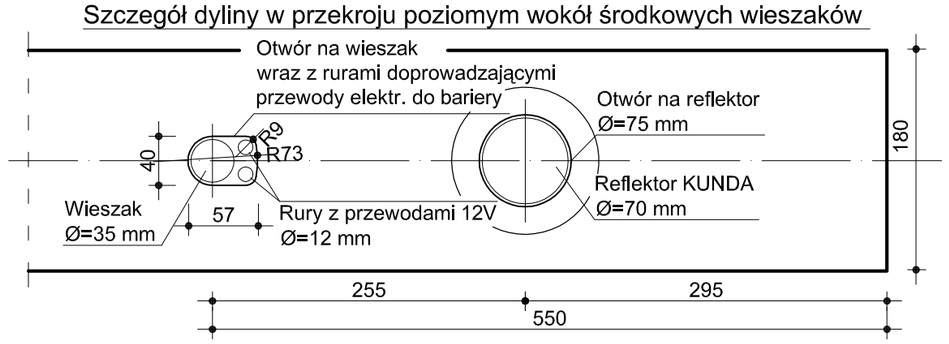

ZAMOCOWANIE LISTWY ELEWACYJNEJ
DO DYLINY DOLNEJ

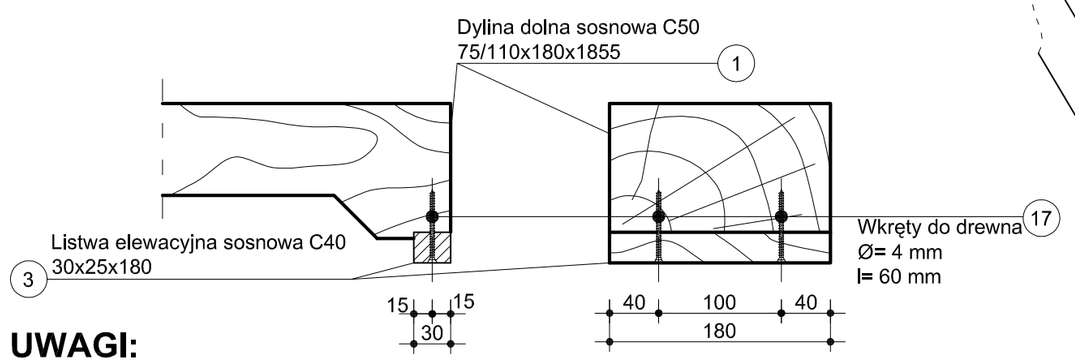

ŚCIĘCIE NAROŻA BALA DYLINY GÓRNEJ
PRZY ŚCIANCE ŻWIROWEJ

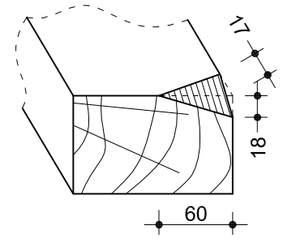

ZESTAWIENIE DREWNA					
Lp.	Oznaczenie	Objętość [m³]	Ilość szt.	Objętość całkowita [m³]	Gatunek
1	Dylina dolna 75/110x180x1855	0,0367	296	10,863	Sosna C50
2	Dylina górna 67/80x130x3545	0,0320	224	7,168	Sosna C50
3	Listwa maskująca 30x25x180	0,000135	294	0,040	Sosna C40
4	Deska elewacyjna 25x145x4000	0,0145	14	0,203	Sosna C40
5	Stempel dębowy 100x270x207	0,00559	4	0,0224	Dąb D40
				Σsosna = 18,3 [m³]	
				Σdąb = 0,023 [m³]	

UWAGI:

1. Wszystkie wymiary podano w milimetrach.
2. Należy zwrócić szczególna uwagę na dokładne wycięcie elementów - zwłaszcza dyliny pomostu, zgodnie z podanymi wymiarami i z tolerancją nie większą od podanej w SST. Nie zastosowanie się do zaleceń wpłynie na niekorzystne dociążenie konstrukcji mostu (!)
3. Układanie dyliny należy rozpocząć od środka pomostu, idąc na zewnątrz, w kierunku pylonów.
4. Dylinę dolną, w której nawiercone są otwory (na oświetlenie i wieszaki) należy wsuwać na wieszaki od spodu (przed końcowym montażem wieszaków) i zabezpieczyć dylinę przed zsunięciem.
5. Projektowany odstęp między dylami wynosi 17,5 mm, co należy traktować z pewnym przybliżeniem, ale tak, aby otwory na reflektory znajdowały się w centralnej części dyliny (wyjątek stanowią 2 skrajne wieszaki mostu).
6. Otwory na śruby mocujące dylinę do podłuznic należy nawiercić po probnym dopasowaniu wszystkich elementów dyliny do podłużnic zamocowanych na stałe do poprzecznic.
7. Drewno pomostu oraz obudowy nisz należy zaimpregnować, wg podanej kolejności:
   a) środek solny, penetrujący: FOBOS M-4 /impregnacja ciśnieniowo-próżniowa/,
   b) środek gruntujący: VALTTI BASE (Tikkurila) /grunt/,
   c) matowy impregnat do drewna: VALTTI COLOR (Tikkurila) /malowanie/.
   Impregnację drewna należy wykonać po przygotowaniu elementów do montażu, łącznie z nawierconymi otworami.
8. Śruby znormalizowane zastosowane do połączeń wszystkich elementów stalowych i drewnianych pomostu należy przyjąć ze stali nierdzewnej, kwasoodpornej.
9. Rysunek należy odczytywać łącznie z rys. nr 1-3 i 12.

MATERIAŁY:

DREWNO:
- DYLINA GÓRNA I DOLNA - C50 (SOSNA, klasa III) [18,04 m3]
- DESKA I LISTWA ELEWACYJNA - C40 (SOSNA, klasa III) [0,244 m3]
- STEMPEL PODPOROWY - D40 (DĄB, klasa III) [0,0224 m3]

STAL:
- Stal łączników: STAL NIERDZEWNA, KWASOODPORNA

Politechnika Opolska
Katedra Dróg i Mostów / Wydział Budownictwa
ul. Mikołajczyka 5, 45-271 Opole
e-mail: zkm@po.opole.pl http://www.po.opole.pl

Inwestor:	Urząd Gminy i Miasta w Ozimku, ul. Ks. Dzierżona 4b, 46-040 Ozimek			
Tytuł projektu:	Dokumentacja techniczna renowacji zabytkowego mostu wiszącego nad rzeką Mała Panew w Ozimku przy ul. Hutniczej			
Tytuł rysunku:	**DETALE KONSTRUKCYJNE POMOSTU - ELEMENTY DREWNIANE**			
Nr umowy	S/01/2008	Data: 18.09.2008 r.	Skala: 1:5	Nr rysunku: **11A**
Stanowisko	Imię i nazwisko	Nr uprawnień	Specjalność	Podpis
Projektant	dr inż. Przemysław Jakiel	NB GP V -73 42/3/67/98	konstrukcyjno-budowlana	
Asystenci projektanta	Piotr Farbaniec	-	-	
	Adrian Gerlich	-	-	
	Katarzyna Widera	-	-	
Sprawdzający	mgr inż. Piotr Szymański	686/01/DUW	konstrukcyjno-budowlana	