KRĄG NA OGNISKO

OBIEKT NR 9

TYP "A" - SKALA 1:20

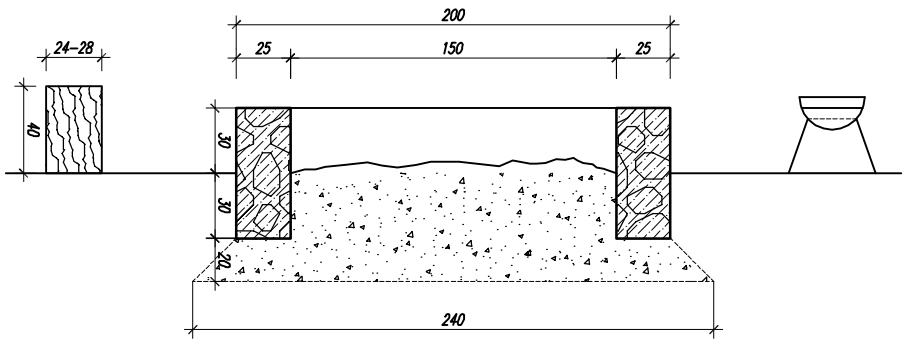

PRZEKRÓJ A-A

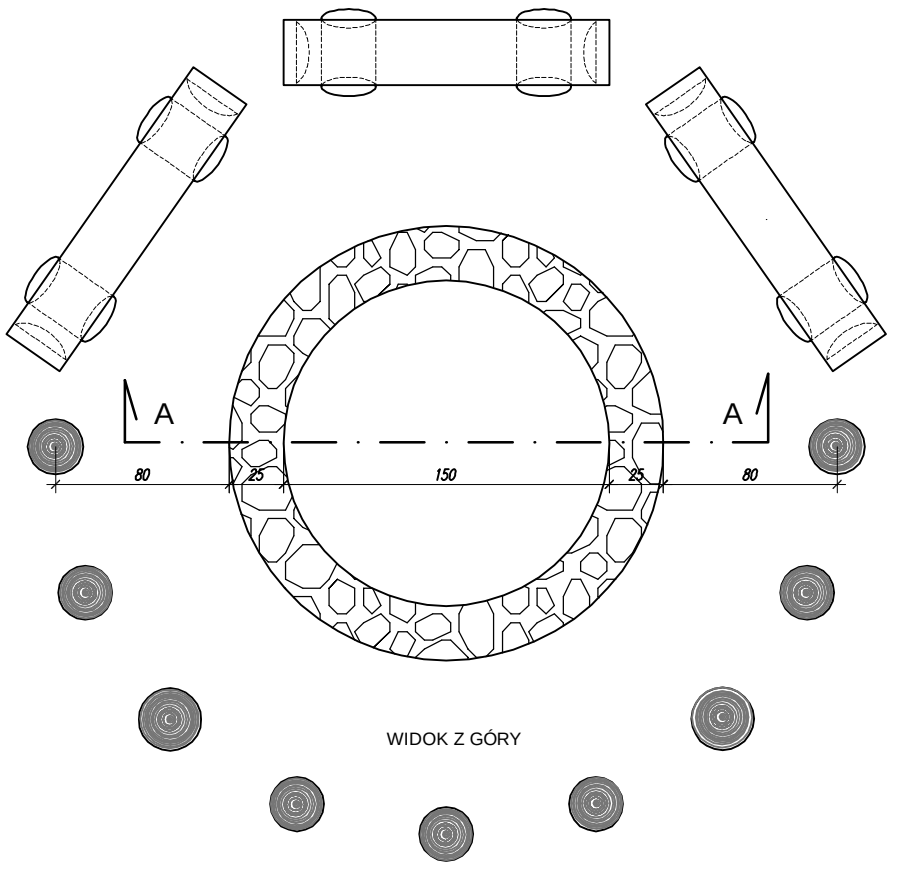

WIDOK Z GÓRY

KRĄG NA OGNISKO

TYP "B" - SKALA 1:20

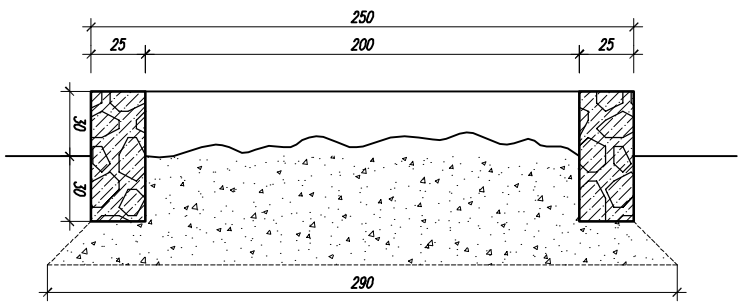

PRZEKRÓJ A-A

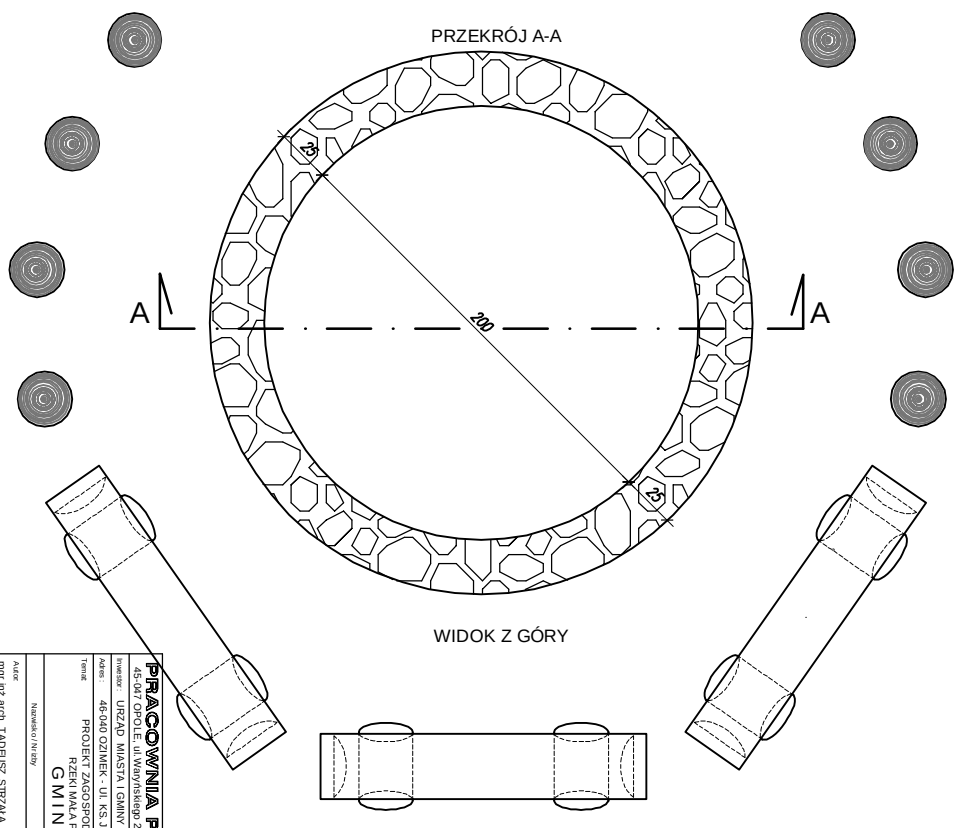

WIDOK Z GÓRY

KONSTRUKCJA OBIEKTÓW

KRĄG: Konstrukcję ścianek kręgu na ognisko wykonać z kamienia polnego, kostki granitowej lub kamienia wapiennego na za prawie cementowej. Grubość murku 25cm, wysokość 30cm powyżej terenu oraz 30cm zagłębienia. Krąg posadowic na warstwie przepuszczalnej piasku lub żwirku o gr. min. 20cm. Wnętrze kręgu do poziomu terenu wypełnić żwirem; w pro mieniu 3m od kręgu teren musi być wysypany żwirem.

SIEDZISKA :
1. Wokół kręgu w odległości około 0,8 - 1,0 m. wkopać pniaki Ø 25-30cm L= 80cm wystające z ziemi 40cm lub pniaki o dużej średnicy, krótkie 35-40cm, przenośne,
2. dodatkowo ustawic ławy przenośne wykonane z bali np. lawy typu przenośnego - obiekt nr 15

KRĄG OGNISKA

PRACOWNIA PROJEKTOWA "IMR"
45-047 OPOLE, ul.Wańkowicza 23/1, tel/fax 47-45-300, NIP 746-118-56-07
Inwestor: URZĄD MIASTA I GMINY W OZIMKU
Adres: 46-040 OZIMEK - UL. KS. JÓZEFA DONA 4B
Temat: PROJEKT ZAGOSPODAROWANIA TURYSTYCZNEGO RZEKI MAŁA PANEW - GMINA OZIMEK
GMINA OZIMEK
Nazwisko i Nr izby | Nr uprawnień | Podpis
Autor: mgr inż.arch. TADEUSZ STRZAŁA OO/A/OP-0067 | 3088/61/Op
Autor: inż.arch. MAREK ROSTECKI OPL/BO/0607/03 | 168/94/Op
Współpraca: inż.arch. AGATA MIKA
Branża: ARCHITEKTURA - KONSTRUKCJA
Stadium: PROJEKT BUDOWLANY
Skala: 1/20
Nr rys.: 8
Data: 05-2008
LICENCJA AUTOCAD 640-0105/616

PDF stworzony przez wersję demonstracyjną pdfFactory Pro www.pdffactory.pl