RZUT WIDOWNI

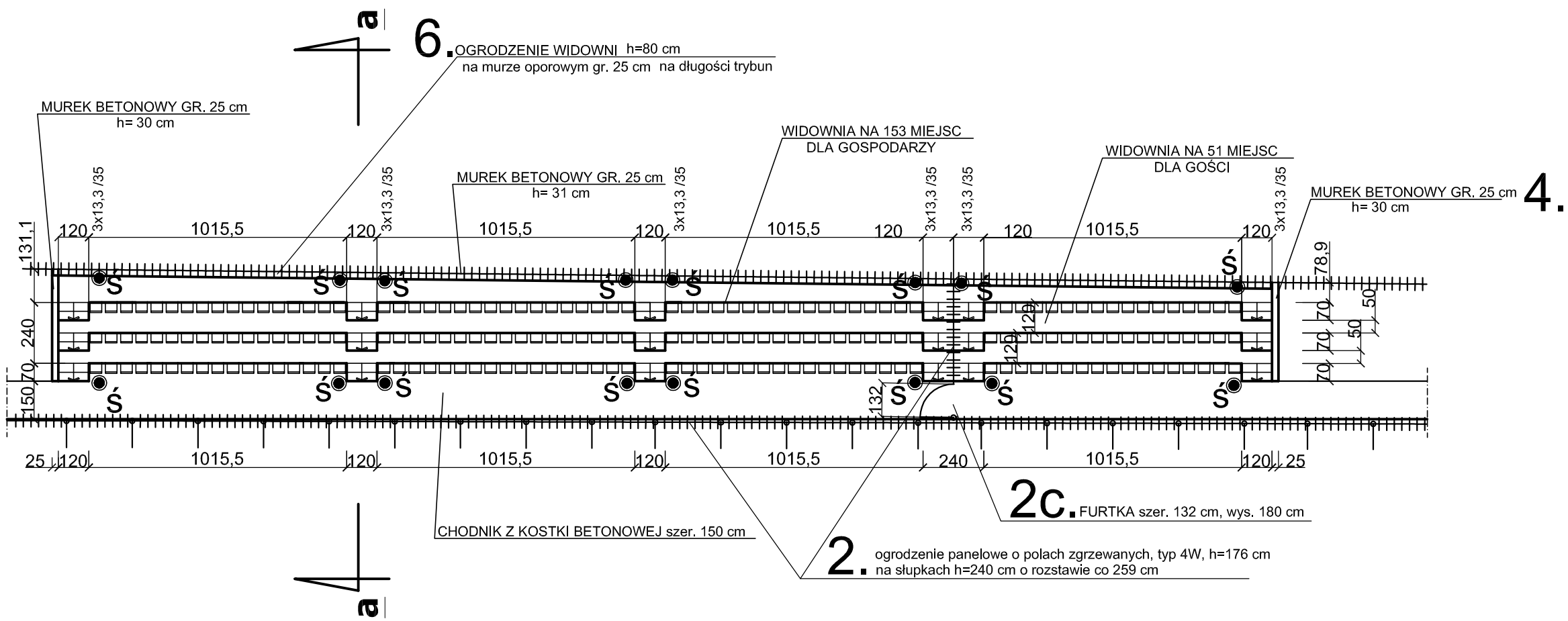

Inwestor	GMINA OZIMEK	Architektoniczna Pracownia Projektowa mgr inż. architekt Krzysztof Denisiewicz	
Miejsce inwestycji	**GRODZIEC, działka nr 297 k.m.1**		
Tytuł / obiekt	**PRZEBUDOWA WRAZ Z REMONTEM BOISKA PIŁKARSKIEGO W GRODŹCU**		
Projektant architektury	Mgr inż. arch. **Krzysztof Denisiewicz** uprawnienia budowlane do projektowania bez ograniczeń w specjalności architektonicznej **- nr uprawnień 39/98/Op.**	Podpis	10.2008
Projektant konstrukcji	Techn. bud. **Marcin Wilczek** uprawnienia budowlane do projektowania w specjalności konstrukcyjnej **- nr uprawnień 46/91**		
Nazwa rysunku	**RZUT WIDOWNI**	Skala 1:200	Nr rysunku A.02