RYSUNEK UZUPEŁNIAJĄCY

Szczegół Nr R 1

Ława z oporem pod krawężnikiem /rondo/
skala 1 : 10

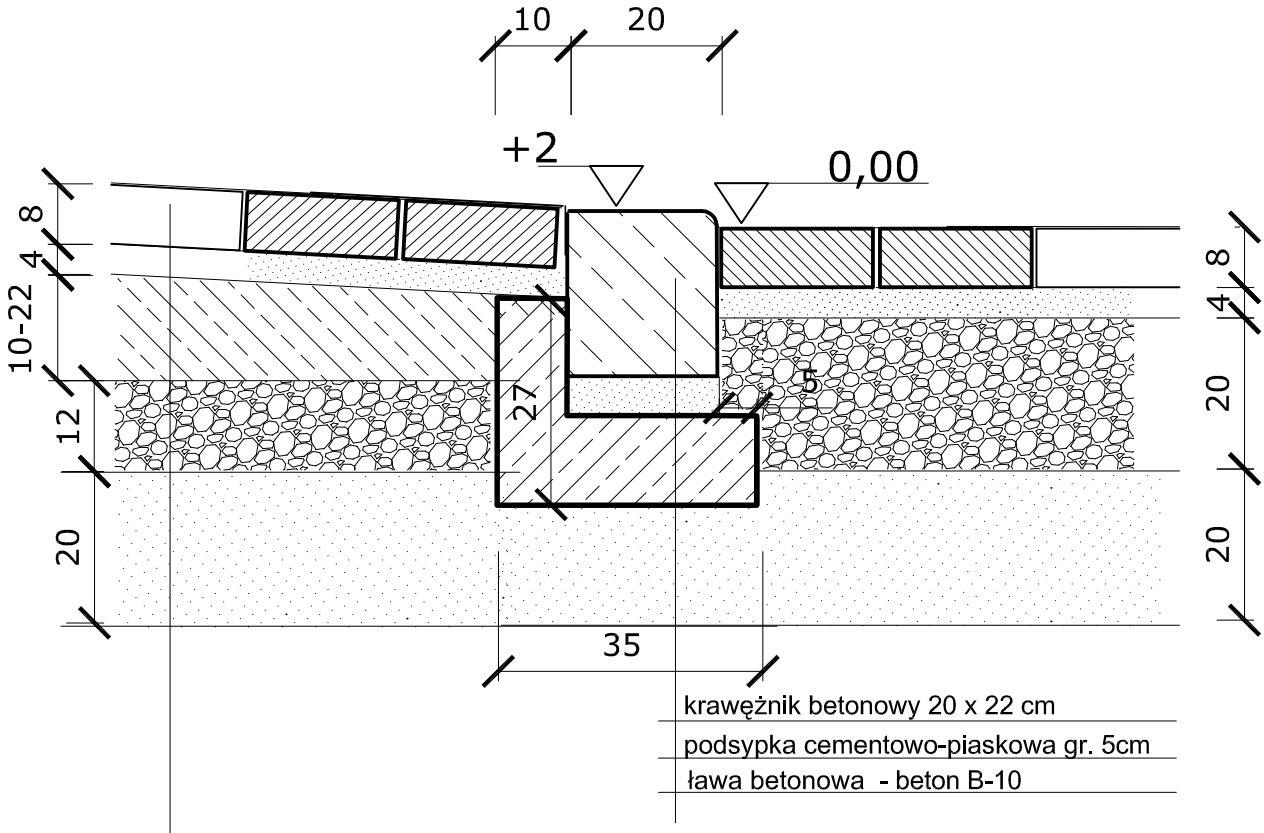

kostka brukowa o wym. 20 x 10 x 8 cm na podsypce cementowo-piaskowej gr.4 cm

warstwa podbudowy z betonu B-10 ; grubosci 10 cm - 22 cm

warstwa podbudowy z kruszywa bazaltowego łamamego nieasort. 0-31,5mm ; grubosci 12 cm

warstwa odsaczajaca z piasku grubości 20 cm

Powierzchnia ławy: 0,1*0,27+0,12*0,25 = 0,057 m2

PRACOWNIA PROJEKTOWA			
Firma Wielobranżowa MARKATOR P&P Opole, ul. Bartlcklego 13 tel/fax 77/4565802			
TEMAT	REMONT DRÓG GMINNYCH		STADUM
ADRES	ANTONIÓW, ul. Klonowa I,II		PW
INWESTOR	GMINA OZIMEK; 46–040 Ozimek,ul.Dzierżona 4B		
TYTUŁ RYSUNKU	SZCZEGÓŁ R 1		SKALA 1:10
PROJEKTANT	mgr inż. Irena Płonka uprawnienia w specjalnści: drogi 125 /83 /Op.		DATA 02,2009
KIEROWNIK PRACOWNI	Piotr Płonka uprawnienia w specjalnści: sanitarne 182 /76 /Op.99/83/Op.		RYS.NR 4 R